USER GUIDE

PS 210.X7

Radwag

Distributed by AKRIBIS

SKRÓCONA INSTRUKCJA MONTAŻU PRZYKRĘCANEJ SZAFKI DLA WAG SERII PS

IMMB-07-02-06-16

KROK 1

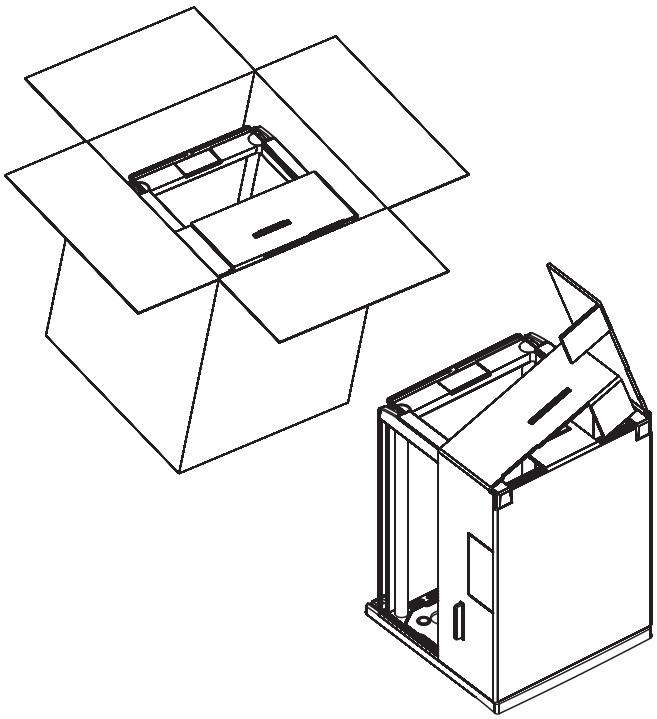

Ostrożnie wyjąć z pudełka wszystkie elementy
W skład opakowania wchodzą: szafka 1 szt., wkładka nierdzewna 1 szt., trzpienie szalki 4 szt., wkręty krzyżakowe 6 szt., wkrętak krzyżakowy.
Następnie zdjąć tekturowe zabezpieczenie szyb szafki.

KROK 2

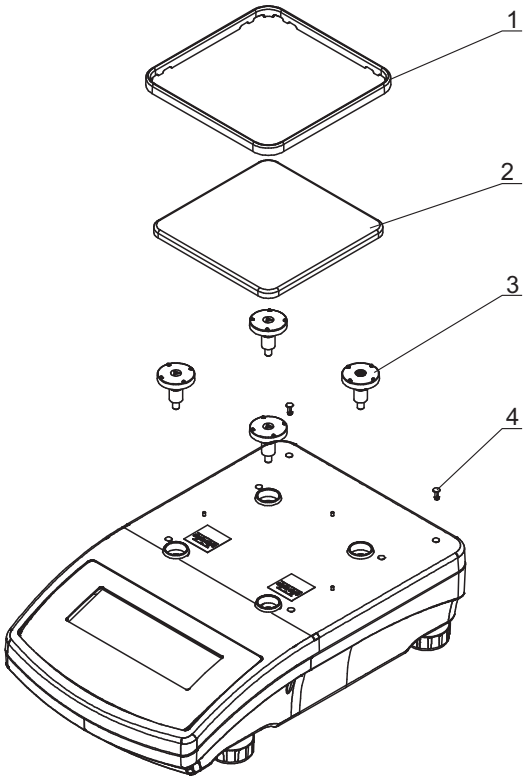

Zdjąć owiewkę szalki (1) i szalkę (2), wyjąc trzpienie szalki (3) i zaślepki otworów do przykręcenia szafki (4)

KROK 3

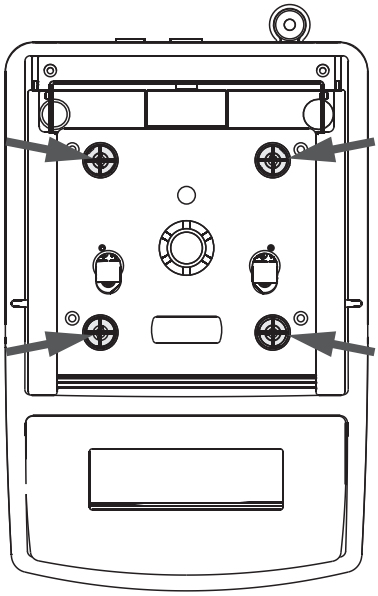

Ustawić szafkę tak, aby otwory w szafce pokrywały się z otworami w pokrywie wagi (strzałki na rysunku).

KROK 4

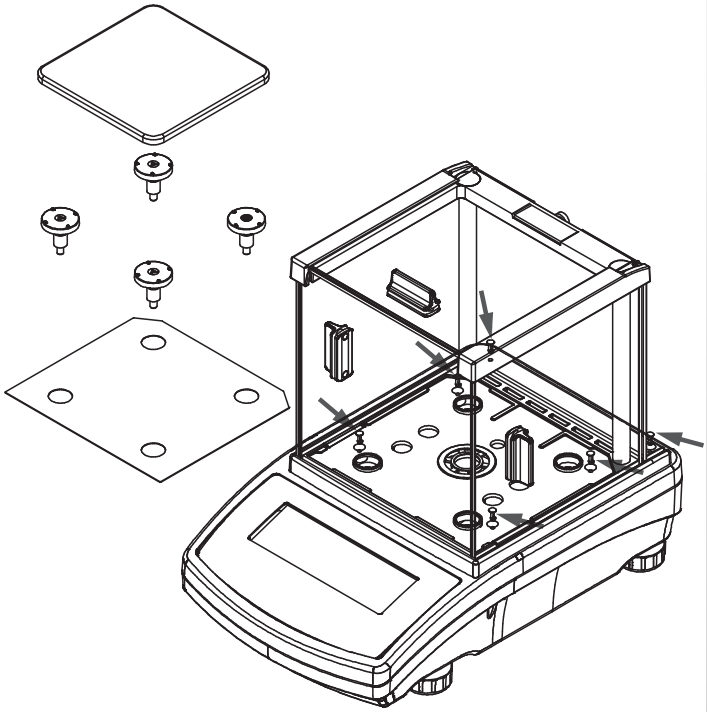

Gdy otwory pokrywają się, przykręcić szafkę za pomocą wkrętów do obudowy wagi.
Następnie włożyć do szafki nierdzewną wkładkę, nowe trzpienie szalki(są na wyposażeniu szafki dodatkowej) oraz szalkę.

Wagę kalibrować i rozpocząć ważenie.

BRIEF ASSEMBLY GUIDE PS SERIES BALANCE'S DRAFT SHIELD

STEP 1

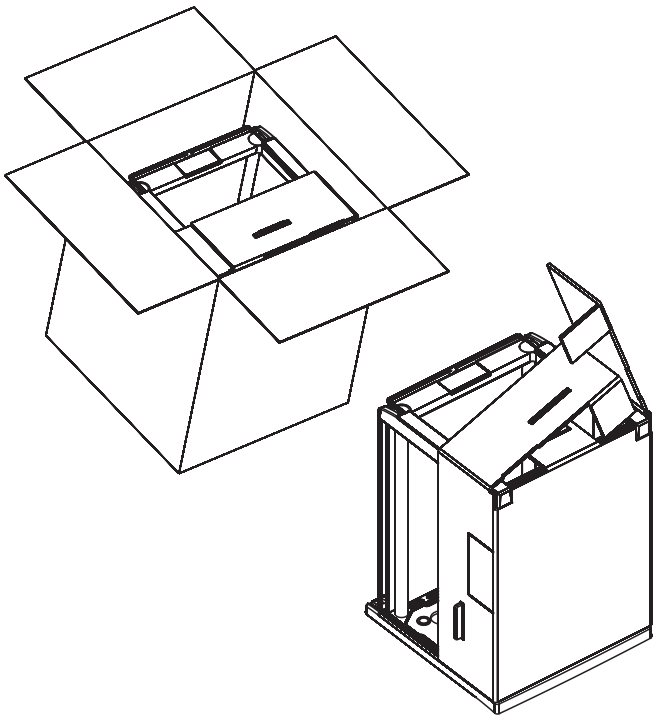

Carefully remove all the components out of the box.
Packaging content: draft shield x 1 pcs., stainless steel insert x 1 pcs., pan receiver x 4pcs., bolts x 6 pcs., screwdriver.

Remove cardboard protection for draft shield's panes.

STEP 2

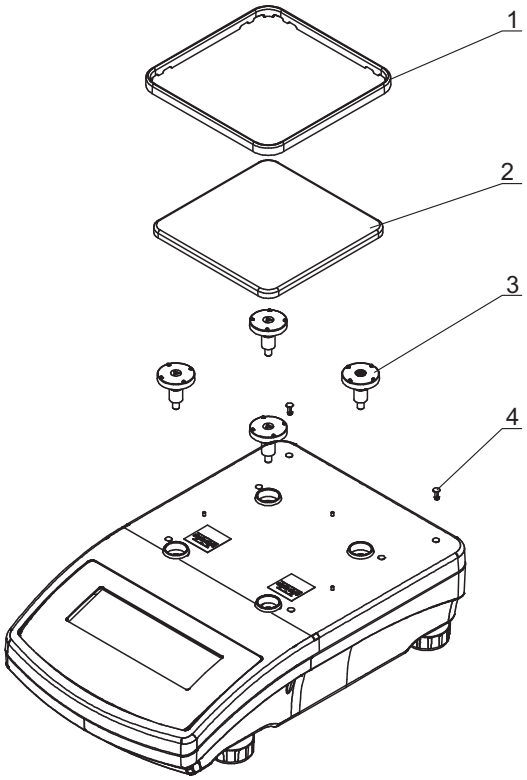

Remove the pan shield (1) and the weighing pan (2), remove pan receivers (3) and hole plugs (4)

STEP 3

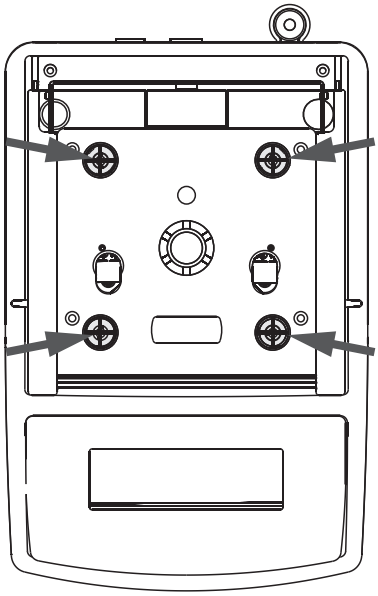

Put the draft shield onto the balance, make sure that draft shield's openings correspond with balance cover's openings (refer to arrows in the figure).

STEP 4

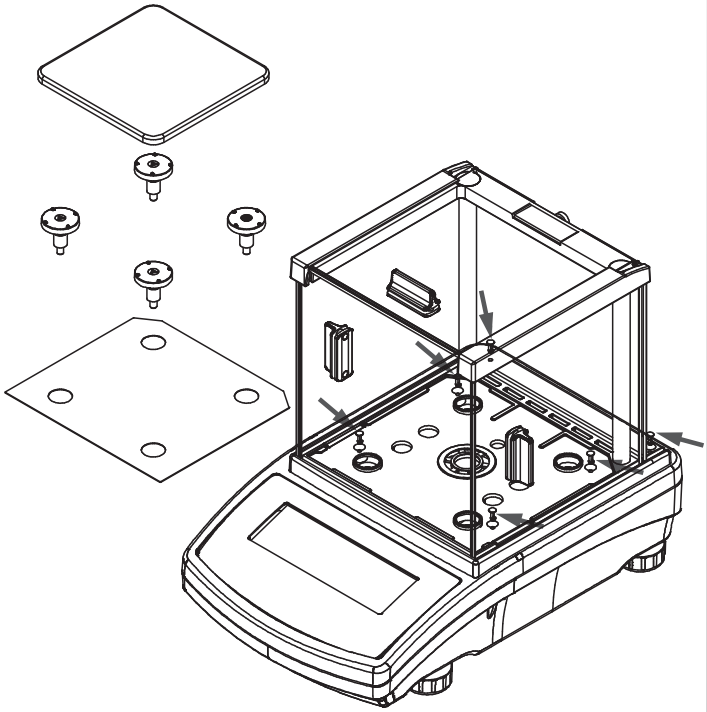

Take bolts and screw the draft shield to balance housing.

Install stainless steel insert, new pan receivers (the receivers come standard), and a weighing pan.

Adjust the balance and start weighing.